VZDOLŽNI PREREZ 2 – 2

M. 1:25

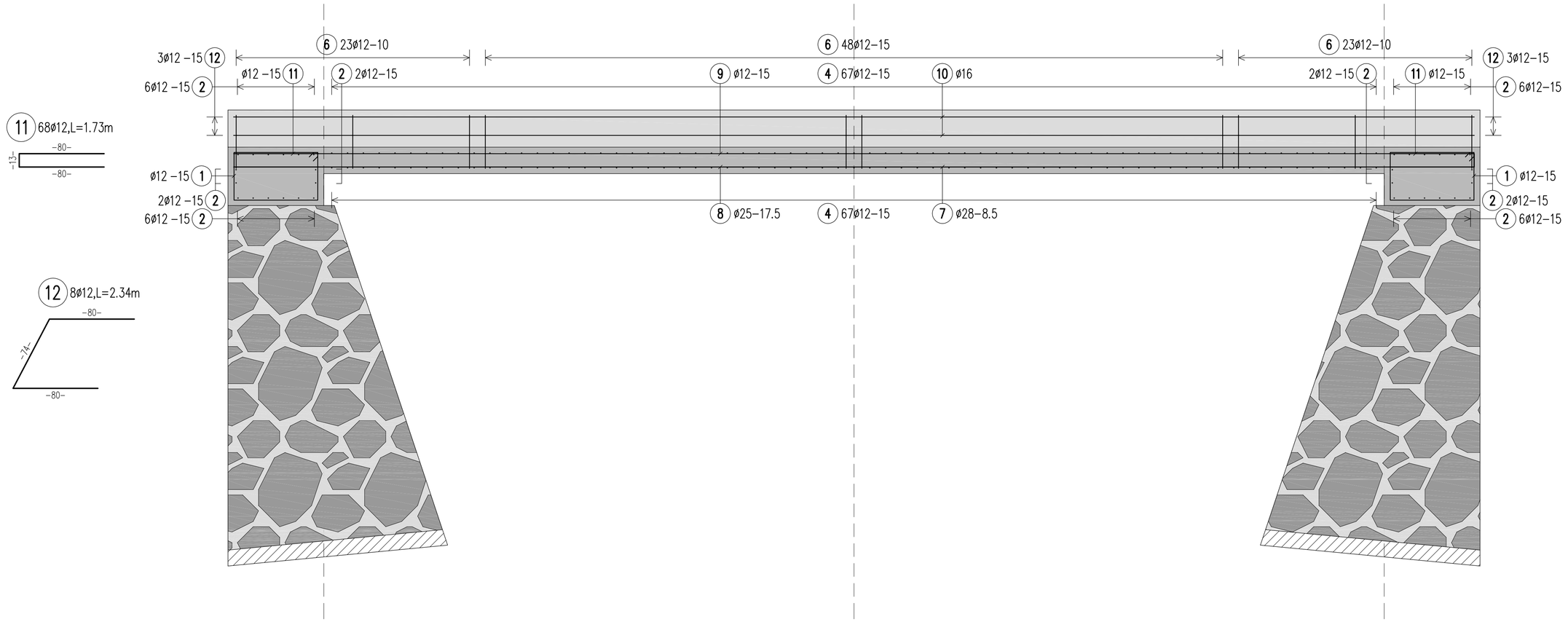

1 68ø12,L=2.72m

10 20ø16,L=11.70m

9 24ø12,L=11.70m

8 21ø25,L=11.70m

7 20ø28,L=11.70m

PREČNI PREREZ 1 – 1

M. 1:25

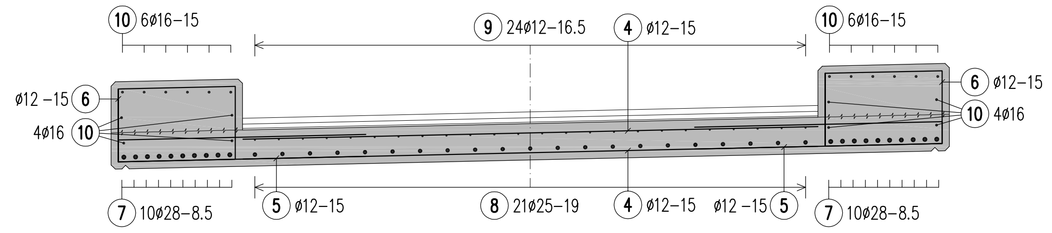

4 134ø12,L=3.95m

6 186ø12,L=3.10m

3 24ø12,L=2.02m

5 134ø12,L=3.55m

13 35ø12,L=0.97m

1 kom./m2

KRIVLJENJE ARMATURE SIST EN 1992

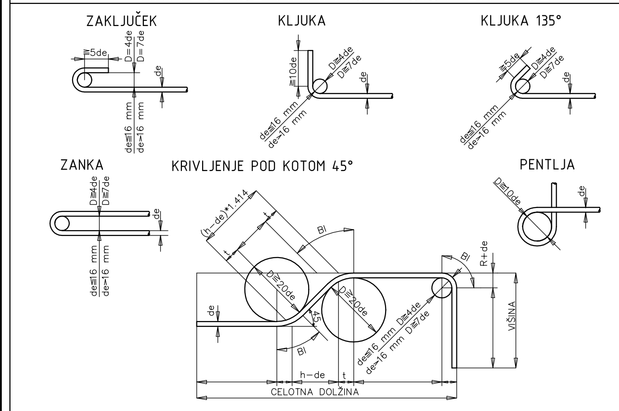

P A L I Č N A A R M A T U R A Jeklo: S500S

Poz.	Kom	Fi	Dolzina	Dl2	D16	D25	D28
1	68	12	2.72	184.96			
2	32	12	5.60	179.20			
3	24	12	2.02	48.48			
4	134	12	3.95	529.30			
5	134	12	3.55	475.70			
6	186	12	3.10	576.60			
7	20	28	11.70				234.00
8	21	25	11.70			245.70	
9	24	12	11.70	280.80			
10	20	16	11.70		234.00		
11	68	12	1.73	117.64			
12	8	12	2.34	18.72			
13	35	12	0.97	33.95			
Skupna dolzina				2445.35	234.00	245.70	234.00
kg / m				Dl2 0.911	D16 1.621	D25 3.951	D28 4.958
kg / profil				2227.714	379.314	970.761	1160.172
Skupna teza (kg)				4737.961			

TLORIS VOZIŠČNE KONSTRUKCIJE

Armatura zgoraj

M. 1:50

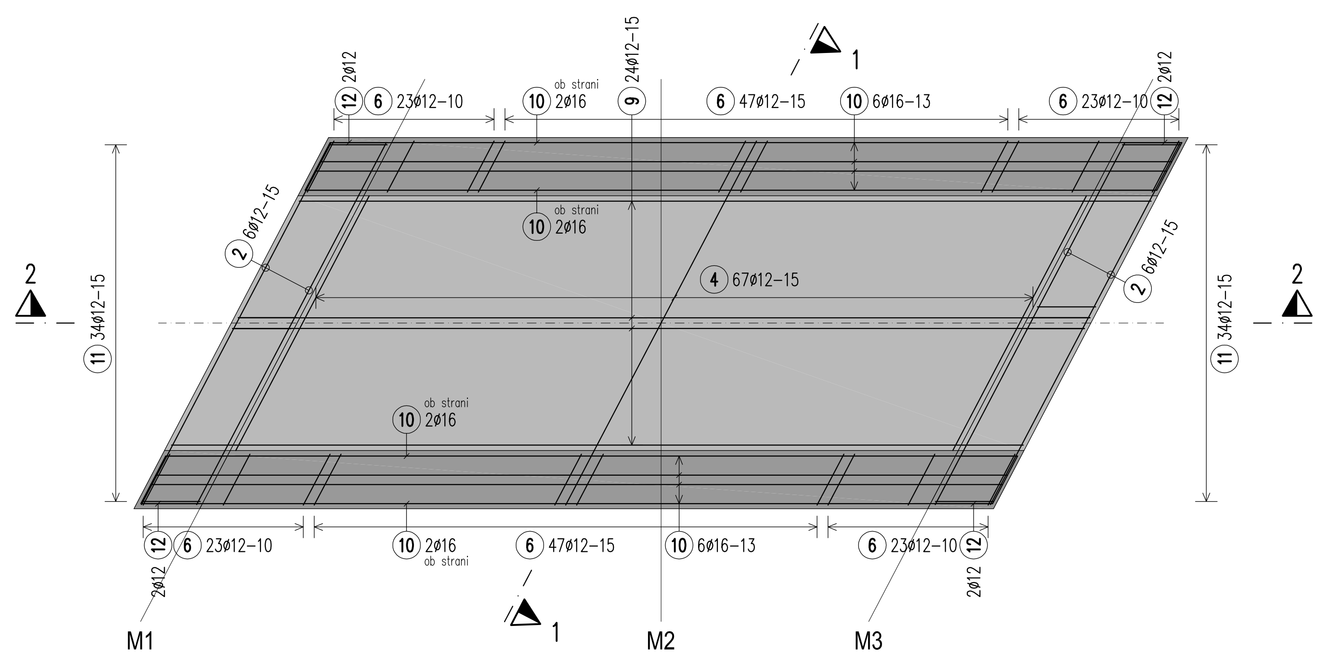

TLORIS VOZIŠČNE KONSTRUKCIJE

Armatura spodaj

M. 1:50

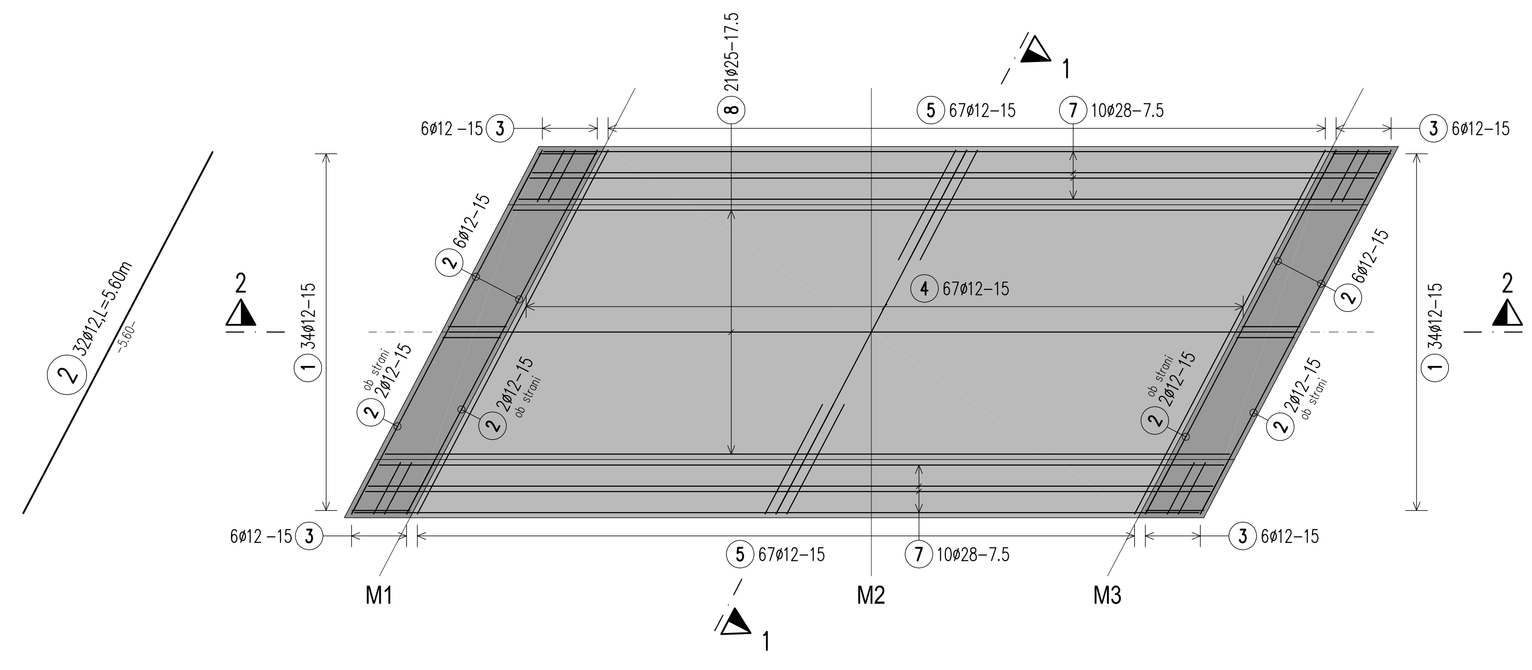

naročnik:	Občina Mislinja Šolska cesta 34 3282 Mislinja	št. projekta: 1112/25 datum: Februar 2026 št. načrta: - merilo: 1:50, 25 šifra CC: 2141
izvajalec:	ISB Inženirsko storitveni biro, d.o.o. Glavni trg 17/b, 2000 Maribor	objekt: Sanacija lokalne ceste Zg. Dovže-Jerloška seča -Turičnik (odsek ob Dovžanki) - faza cesta: LC 261111 odsek: - faza: PZI
id. številka: IZS 0438		vpis nižje: ARMATURNI NAČRT MOSTU M5
podizvajalec:		

	ime in priimek	podpis
vodja projekta	M. Krajnc dipl.inž.gr.	
ident. št. IZS	IZS G-0584	
odg. projektant	M. Krajnc dipl.inž.gr.	
ident. št. IZS	IZS G-4691	
sodelal:	M. Strafela gr.teh.	

št. odseka: ...	arhivska številka: ... faza/objekt:
šifra nižje: G.2715	črtna koda artiva:
št. priloge: G.71	
avtor nižje:	ISB d.o.o., Maribor
id. št. nižje:	1112/25-G.71